LEGENDA SIMBOLI

Simbolo	Descrizione
	QUADRO ELETTRICO PARCHEGGIO "QPA"
	PALO IN ACCIAIO ZINCATO (h=8m f.t.) COMPLETO DI PLINTO DI FONDAZIONE POZZETTO IN CLS 40x40 cm A SERVIZIO DELLA DISTRIBUZIONE ELETTRICA
	ARMATURA STRADALE A LED 80W-400K (TIPO 9200ME4080GL 9200 - MIG 1 80W MOD.ME 4000K O SIMILARE)
	TORRETTA DI DISTRIBUZIONE "BIFACCIALE" IN ACCIAO INOX CORREDATA DI 2 PRESE CEE MONOFASE (P+N+T), DUE PRESE CEE TRIFASE (3P+N+T), DUE QUADRI 12 MODULI (vedi particolare 3) - TIPO PALAZZOLI O SIMILARE
	TORRE PORTAFARO (H=20m) COMPRENSIVA DI CORONA MOBILE E N.4 PROIETTORI LED 320 W (TIPO 7101RR4320GL 7101 - MAGIC 1 O SIMILARE). Vedi particolare 4
	POZZETTO IN CLS CARRABILE (Dim 60x60x80 cm)
	CAVIDOTTI IN PVC SERIE PESANTE INTERRATI ALLA PROFONDITA' DI 80cm

COMUNE DI COLLEFERRO

CITTA' METROPOLITANA DI ROMA CAPITALE

Realizzazione nuovo parcheggio nell'area sosta Truck Village su terreno sito in Via Casilina, km 48,500, distinto al Foglio SEG/4 p.lle 167 e 233 e Foglio SEG/5 p.lla 36 del N.C.T. del Comune di Colleferro

Il Committente: Truck Village Soc. Cons. a R.L.

I Progettisti:
Dott. Ing. Danilo Zennaro
Ordine degli Ingegneri della Provincia di Roma n° A22729
Dott. Ing. Fabrizio Quattrino
Ordine degli Ingegneri della Provincia di Roma n° A21272

Il Direttore dei Lavori: -

InG. FABRIZIO QUATTRINO
Via G. da Verrazzano, 23
00034 Colleferro (Roma)
Phone (+39) 06.97.23.60.70
Fax (+39) 06.97.23.60.70
Mobile phone (+39) 328.82.35.885
fabrizioquattrino@gmail.com
f.quattrino@pec.ording.roma.it

ING. Danilo Zennaro
Via del Commercio, 22/24
00034 Colleferro (Roma)
Phone (+39) 06.88.97.00.18
Fax (+39) 06.69.30.60.00
Mobile phone (+39) 329.35.30.908
www.studiozennaro.com
info@studiozennaro.com
ing.zennaro@pec.ording.roma.it

Oggetto:

IMPIANTI ELETTRICI

IMPIANTO DI ILLUMINAZIONE E FM

PLANIMETRIA GENERALE DELLA DISTRIBUZIONE ELETTRICA E DEL POSIZIONAMENTO APPARECCHIATURE - PARTICOLARI DI INSTALLAZIONE

Elaborato: 02 — IE | A

Progetto:

			Nome	Data
Preliminare	☐			
Definitivo	☐	Redazione	F.Q.	09/02/2023
Esecutivo	☒	Controllo	F.Q.	09/02/2023
As Built	☐	Approvazione	F.Q.	09/02/2023

Scala: Varie

Aggiornamento:

		Red.	Contr.	Appr.
-	-	-	-	-
-	-	-	-	-
-	-	-	-	-
-	-	-	-	-

Data: 09/02/2023

FILE:	Commessa	Anno	Directory	Elaborato	Tipo	Rev.	Estensione	Rapp. Plot
	0641	22	03	02	IE	A	DWG	1:1

A norma di legge il presente elaborato non potrà essere riprodotto ne consegnato a terzi ne utilizzato per scopi diversi da quello di destinazione senza l'autorizzazione scritta di questo Studio Tecnico che ne detiene la proprietà.

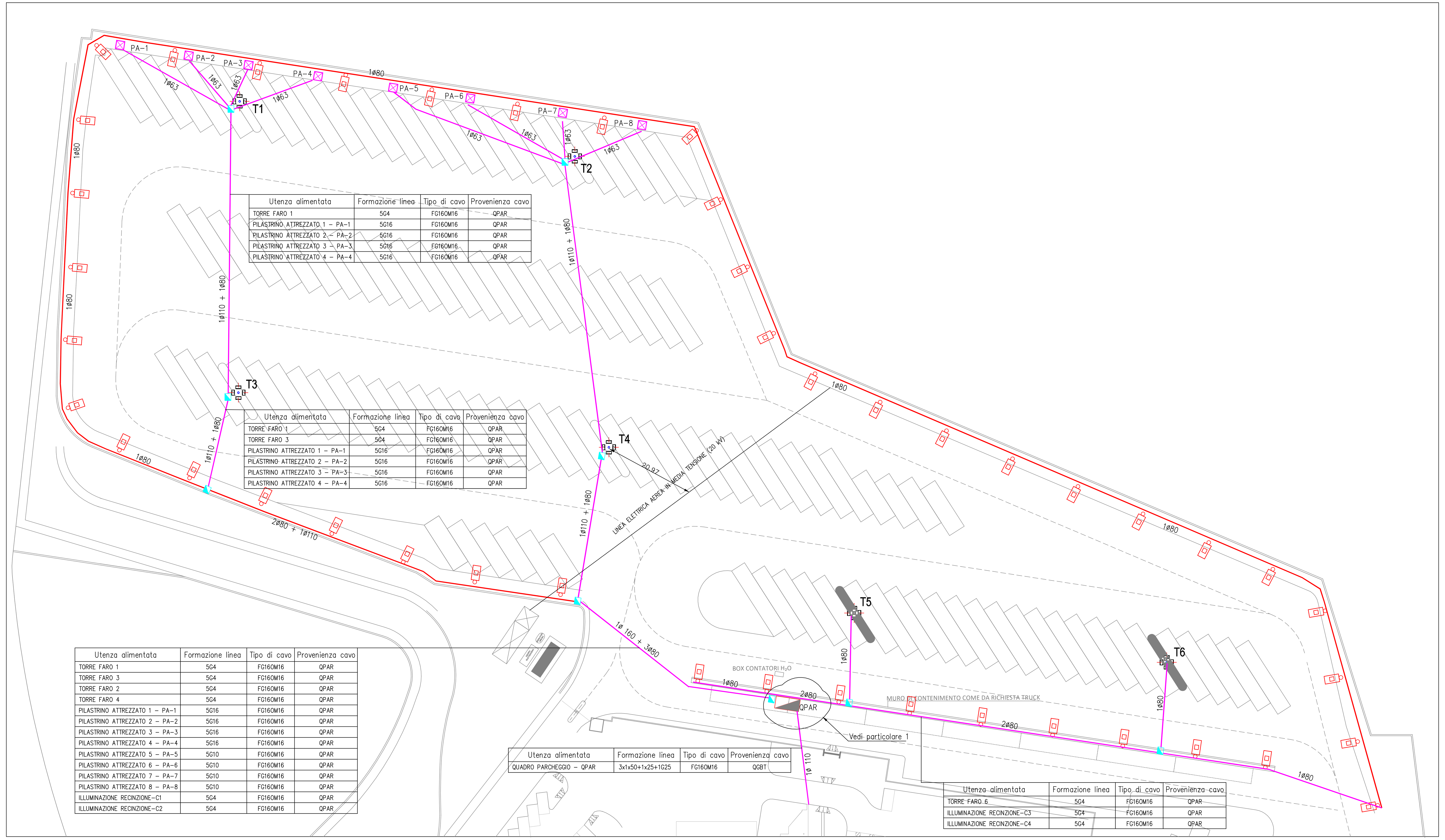

Utenza alimentata	Formazione linea	Tipo di cavo	Provenienza cavo
TORRE FARO 1	5G4	FG16OM16	QPAR
PILASTRINO ATTREZZATO 1 - PA-1	5G16	FG16OM16	QPAR
PILASTRINO ATTREZZATO 2 - PA-2	5G16	FG16OM16	QPAR
PILASTRINO ATTREZZATO 3 - PA-3	5G16	FG16OM16	QPAR
PILASTRINO ATTREZZATO 4 - PA-4	5G16	FG16OM16	QPAR

Utenza alimentata	Formazione linea	Tipo di cavo	Provenienza cavo
TORRE FARO 1	5G4	FG16OM16	QPAR
TORRE FARO 3	5G4	FG16OM16	QPAR
PILASTRINO ATTREZZATO 1 - PA-1	5G16	FG16OM16	QPAR
PILASTRINO ATTREZZATO 2 - PA-2	5G16	FG16OM16	QPAR
PILASTRINO ATTREZZATO 3 - PA-3	5G16	FG16OM16	QPAR
PILASTRINO ATTREZZATO 4 - PA-4	5G16	FG16OM16	QPAR

Utenza alimentata	Formazione linea	Tipo di cavo	Provenienza cavo
TORRE FARO 1	5G4	FG16OM16	QPAR
TORRE FARO 3	5G4	FG16OM16	QPAR
TORRE FARO 2	5G4	FG16OM16	QPAR
TORRE FARO 4	5G4	FG16OM16	QPAR
PILASTRINO ATTREZZATO 1 - PA-1	5G16	FG16OM16	QPAR
PILASTRINO ATTREZZATO 2 - PA-2	5G16	FG16OM16	QPAR
PILASTRINO ATTREZZATO 3 - PA-3	5G16	FG16OM16	QPAR
PILASTRINO ATTREZZATO 4 - PA-4	5G16	FG16OM16	QPAR
PILASTRINO ATTREZZATO 5 - PA-5	5G10	FG16OM16	QPAR
PILASTRINO ATTREZZATO 6 - PA-6	5G10	FG16OM16	QPAR
PILASTRINO ATTREZZATO 7 - PA-7	5G10	FG16OM16	QPAR
PILASTRINO ATTREZZATO 8 - PA-8	5G10	FG16OM16	QPAR
ILLUMINAZIONE RECINZIONE-C1	5G4	FG16OM16	QPAR
ILLUMINAZIONE RECINZIONE-C2	5G4	FG16OM16	QPAR

Utenza alimentata	Formazione linea	Tipo di cavo	Provenienza cavo
QUADRO PARCHEGGIO - QPAR	3x1x50+1x25+1G25	FG16OM16	QGBT

Utenza alimentata	Formazione linea	Tipo di cavo	Provenienza cavo
TORRE FARO 6	5G4	FG16OM16	QPAR
ILLUMINAZIONE RECINZIONE-C3	5G4	FG16OM16	QPAR
ILLUMINAZIONE RECINZIONE-C4	5G4	FG16OM16	QPAR

PARTICOLARE 1 - ARMADIO STRADALE

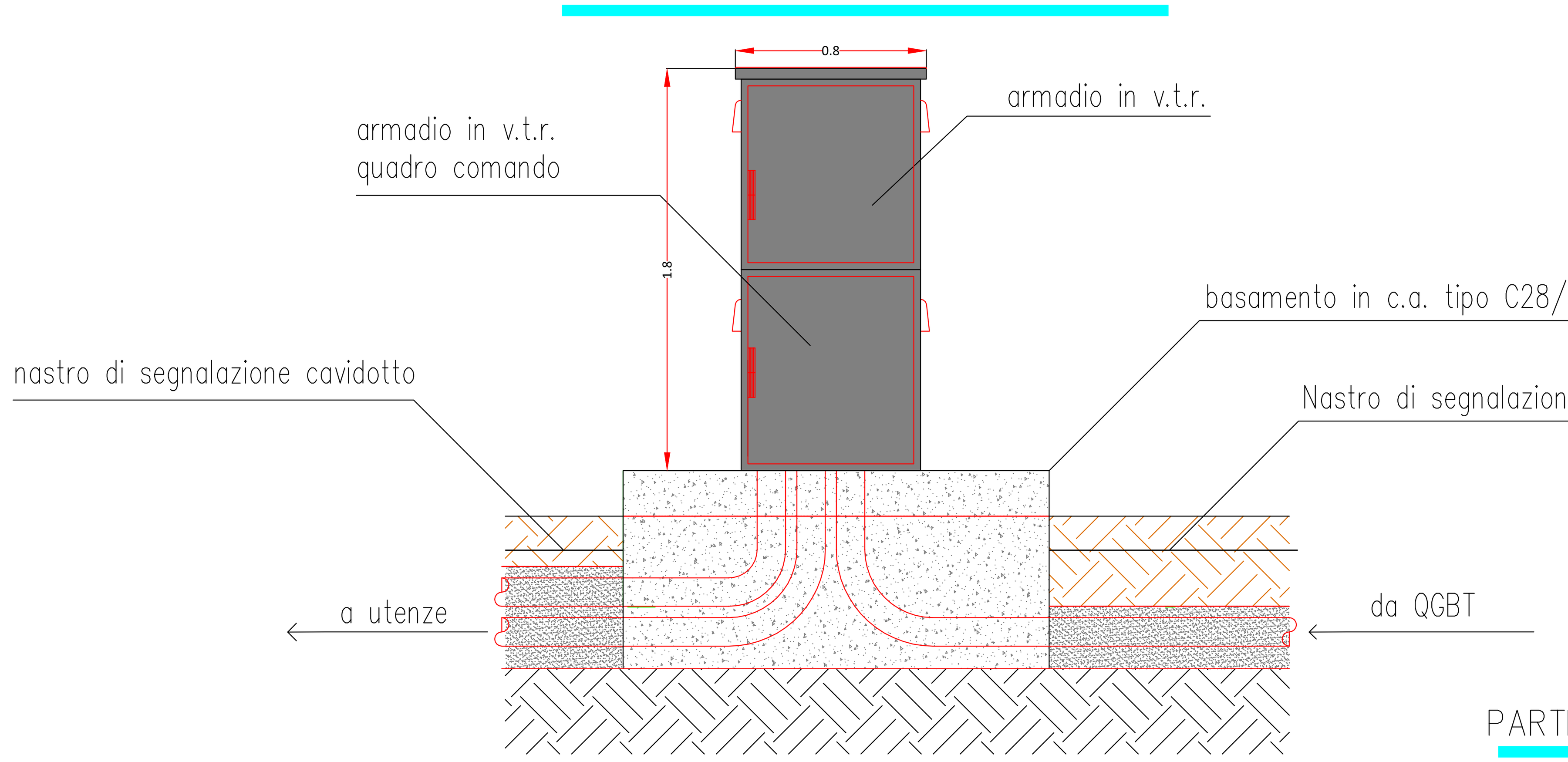

PARTICOLARE 2 - PALO ILLUMINAZIONE

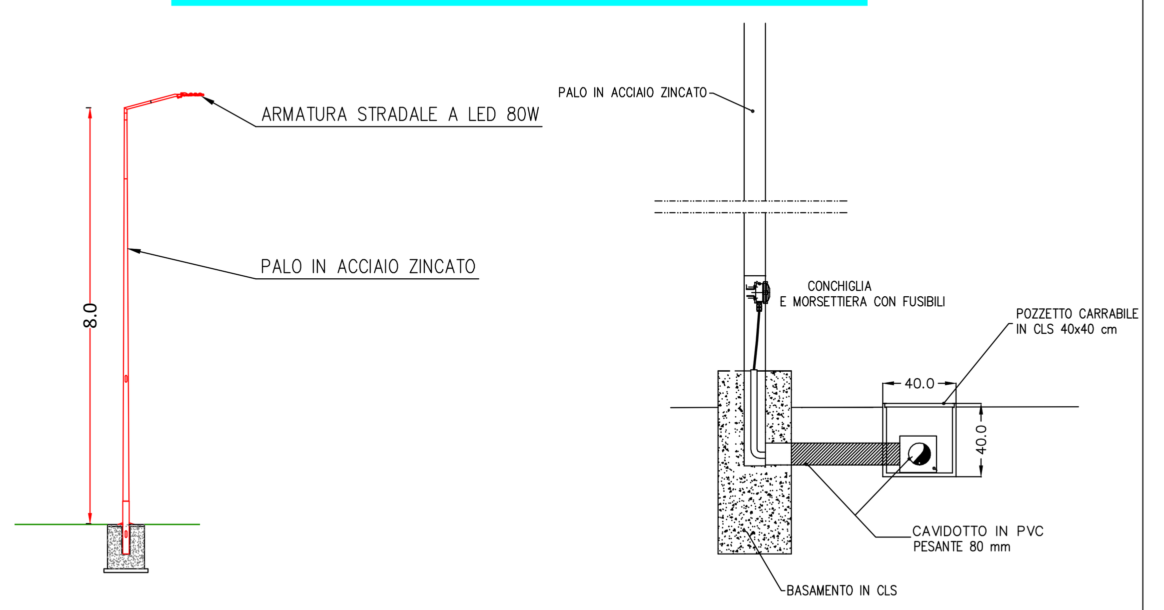

PARTICOLARE 4 - TORRE PORTAFARO

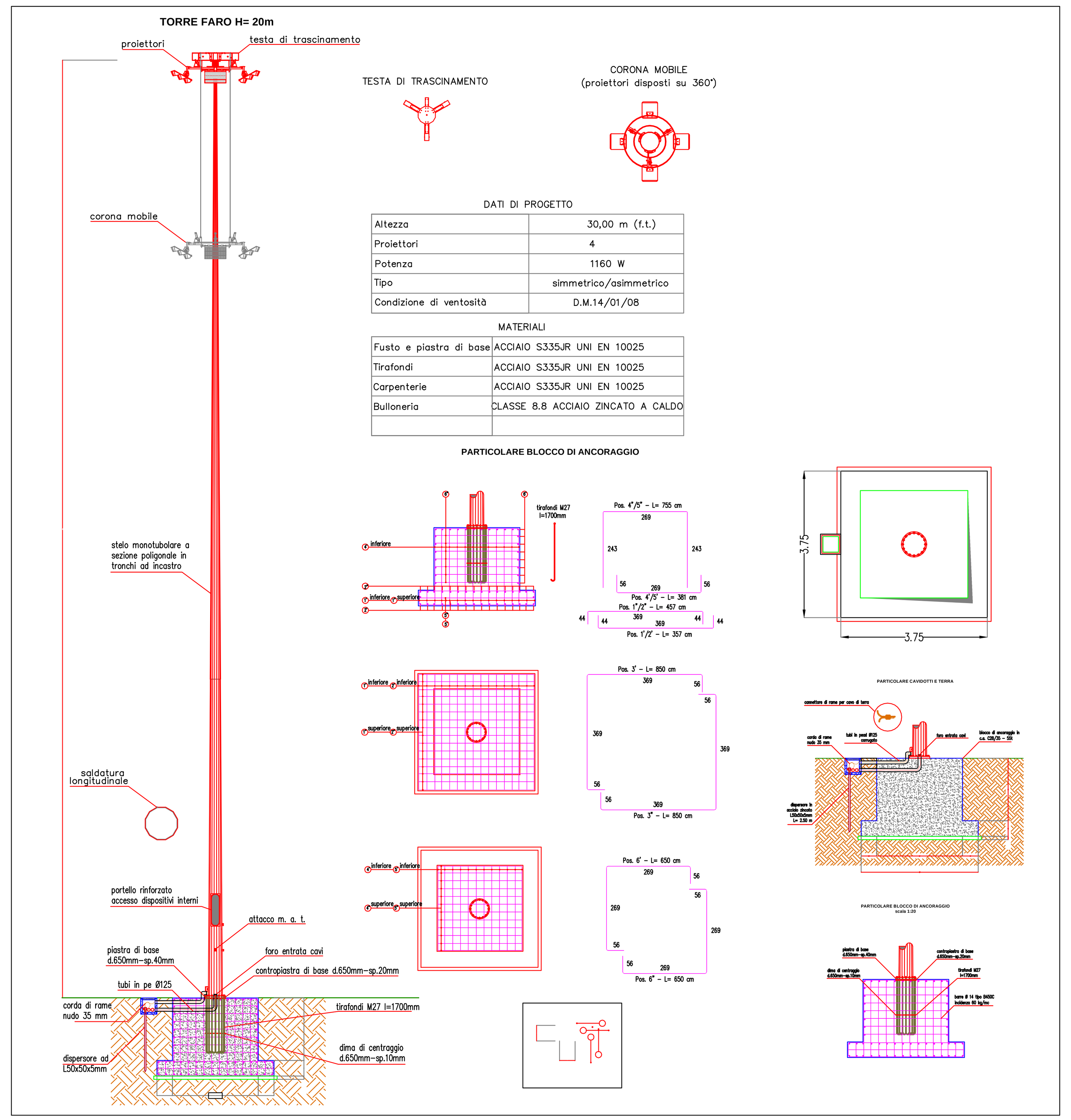
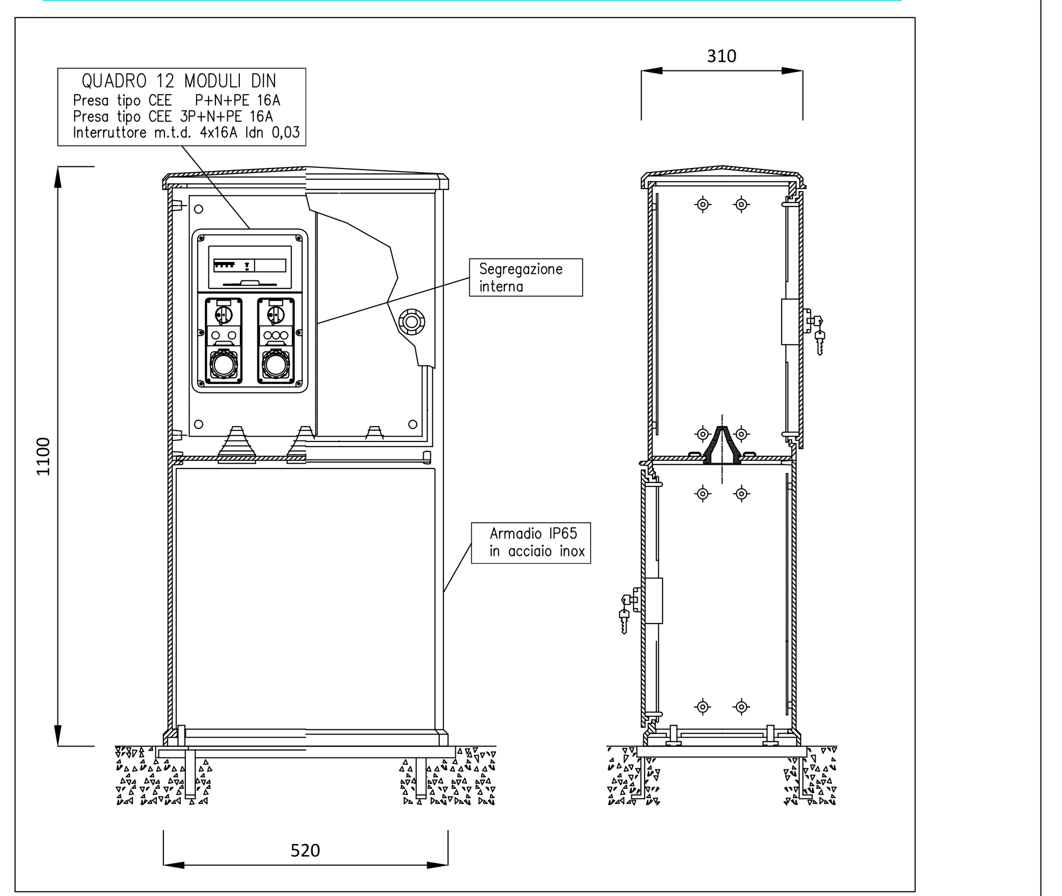
PARTICOLARE 3 - TORRETTA DI DISTRIBUZIONE